Operating instructions

POSEIDON 5-6-7

Nilfisk ALTO
works for you

107141546 D - **CS PL HU RO**

CS

PL

HU

RO

Čeština 3

Polski 35

Magyar 67

Română 99

CS

PL

HU

RO

Obsah

Grafické znázornění pokynů a upozornění *4*

1 Důležité bezpečnostní pokyny **4**

2 Popis **7**
2.1 Použití za den *7*
2.2 Účel použití stroje *7*
2.3 Ovládací prvky *8*

3 Před uvedením do provozu **9**
3.1 Ustavení *9*
3.2 Kontrola množství oleje *9*
3.3 Naplnění nádrže na čistící prostředek *10*
3.4 Připojení vysokotlaké hadice *10*
3.5 Připojení vodovodní hadice *10*
3.6 Elektrické připojení *11*
3.7 BA ventil *12*

4 Obsluha / Provoz **13**
4.1 Připojení trubkovitého stříkacího nástavce ke stříkací pistoli *13*
4.2 Zapnutí přístroje s připojením k vodovodu *13*
4.3 Regulace tlaku s násadcem Tornado Plus a násadcem PowerSpeedVario Plus *15*
4.4 Regulace tlaku s hlavicí trysky FlexoPowerPlus a násadcem PowerSpeedVario Plus *15*
4.5 Používání čistících prostředků *15*
4.6 Zvedání jeřábem *16*

5 Oblasti aplikace a metody práce **17**
5.1 Obecné pokyny *17*
5.2 Typické aplikace *18*

6 Po skončení práce **20**
6.1 Vypnutí přístroje *20*
6.2 Odpojení přívodních vedení *20*
6.3 Svinutí hadice a uložení násadce *20*
6.4 Navinutí kabelu *20*
6.5 Uschování stroje (uskladnění zajištěné proti mrazu) *21*

7 Údržba **22**
7.1 Harmonogram údržby *22*
7.2 Údržbářské práce *22*

8 Odstraňování poruch **24**

9 Ostatní **26**
9.1 Umožnit recyklaci stroje *26*
9.2 Záruka *26*
9.3 EU prohlášení o shodě *26*
9.4 Technické údaje *27*

[1)] Speciální příslušenství / varianty modelu

CS

PL

HU

RO

Grafické znázornění pokynů a upozornění

Bezpečnostní pokyny obsažené v této příručce, jejichž nedodržení může mít za následek ohrožení zdraví osob, jsou zvýrazněné tímto symbolem.

Na takvém místě jsou uvedené rady nebo pokyny pro usnadnění práce s přístrojem a zajištění bezpečného provozu.

Než vysokotlaký čisticí stroj poprvé spustíte, musíte si pozorně přečíst tento návod k obsluze. Uschovejte si tyto pokyny pro pozdější použití.

Tento symbol najdete u takových pokynů a upozornění týkajících se bezpečnosti, při jejichž nedodržení může dojít ke vzniku nebezpečí poškození přístroje a narušení jeho funkčnosti.

1 Důležité bezpečnostní pokyny

Pro vaši vlastní bezpečnost

Vysokotlaký čisticí stroj smějí používat pouze osoby poučené o jeho používání, které byly výslovně pověřeny jeho provozem.

Ačkoli je obsluha velmi snadná, nenechte děti používat čisticí stroj.

Všeobecné

Použití vysokotlakého čisticího stroje podléhá příslušným místním předpisům.
Kromě návodu k obsluze a závazných bezpečnostních předpisů platných v zemi použití dodržujte i ostatní obecně uznávané předpisy pro bezpečnost a správné použití.
Nepoužívejte žádné nebezpečné pracovní postupy.

Přeprava

Přeprava vysokotlakého čisticího stroje je snadná díky jeho velkým kolům.

Pro bezpečnou přepravu ve/na vozidlech doporučujeme zamezit možnému posunování a naklánění zařízení prostřednictvím upevnění pomocí pásů.

Před přepravou za teplot okolo 0 °C nebo pod 0 °C je třeba naplnit čerpadlo nemrznoucí směsí (viz kapitola 6).

Před spuštěním čisticího stroje

Pokud byl váš 3fázový čisticí stroj dodán bez zástrčky, nechte si od elektrikáře namontovat vhodnou 3fázovou zástrčku se zemnicím vodičem.

Před použitím zkontrolujte, zda je vysokotlaký čisticí stroj v bezpečném a řádném stavu.
Pravidelně kontrolujte napájecí kabel, abyste se ujistili, že není poškozen ani nevykazuje známky stárnutí.
Používejte vysokotlaký čisticí stroj pouze tehdy, když je hlavní přívod napájení v bezpečném stavu (nebezpečí úrazu elektrickým proudem, je-li poškozený!).

Zkontrolujte jmenovité napětí vysokotlakého čisticího stroje, než ho připojíte k hlavnímu přívodu napájení. Ujistěte se, že napětí uvedené na výkonovém štítku odpovídá napětí místního hlavního přívodu napájení.
Velmi doporučujeme, aby byl přívod napájení připojen k vysokotlakému čisticímu stroji přes chránič zbytkového proudu.
Toto zařízení zastavuje přívod elektřiny, pokud svodový zemní proud překročí 30 mA po dobu 30 ms, nebo má zemnicí testovací obvod.

Čisticí stroj provozujte pouze ve vzpřímené poloze!

Dodržujte prosím nařízení a ustanovení platná ve vaší zemi.

[1)] Speciální příslušenství / varianty modelu
Překlad originálního návodu k obsluze

Než vysokotlaký čisticí stroj uvedete do provozu, vizuálně zkontrolujte všechny hlavní součásti.

UPOZORNĚNÍ!
Vysokotlaké vodní trysky mohou být při nesprávném použití nebezpečné. Tryska nesmí směřovat k osobám, zvířatům,

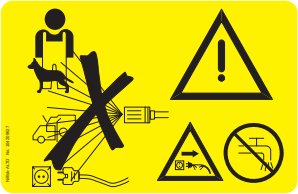

elektrickému zařízení pod proudem nebo na samotný čisticí stroj.
Noste náležitý ochranný oděv a ochranu očí.
Nemiřte tryskou proti sobě nebo jiným osobám za účelem čištění oděvů nebo obuvi.

Během provozu čisticího stroje jsou vyvíjeny síly zpětného rázu u stříkacího zařízení, a když je postřikový násadec držen šikmo, působí také kroutivá síla. Stříkací zařízení proto musí být pevně drženo oběma rukama.

Čisticí stroj nepoužívejte, pokud se v pracovní oblasti zdržují lidé bez ochranného oděvu.

Zkontrolujte, že se během čištění nebudou z čištěné oblasti smývat nebezpečné látky (např. azbest, olej), které jsou škodlivé pro životní prostředí.

VÝSTRAHA!
Tento stroj je určen pro použití s čisticím prostředkem, který dodává nebo doporučuje výrobce. Použití jiných čisticích prostředků nebo chemikálií může nepříznivě ovlivnit bezpečnost stroje.
Nebezpečí výbuchu – Nestříkejte hořlavé kapaliny.

Nečistěte citlivé části z gumy, tkaniny apod. 0° tryskou. Udržujte dostatečnou vzdálenost mezi vysokotlakou tryskou a povrchem, abyste zabránili poškození povrchu.

Nepoužívejte vysokotlakou hadici ke zvedání zátěží.

POZNÁMKA!
Maximální povolený pracovní tlak a teplota jsou uvedené na vysokotlaké hadici.

Přestaňte čisticí stroj používat, pokud se poškodí hlavní přívod napájení nebo vysokotlaká hadice.

Zajistěte dostatečnou cirkulaci vzduchu. Čisticí stroj nezakrývejte ani neprovozujte v nedostatečně větraných prostorách!

Skladujte čisticí stroj tam, kde nebude vystaven mrazu!

Čisticí stroj nikdy neprovozujte bez vody. Dokonce i krátkodobý nedostatek vody může vést k vážnému poškození těsnění čerpadla.
Vypněte čisticí stroj max. po 3 minutách.

Připojení vody

Tento vysokotlaký čisticí stroj se smí připojovat k rozvodu pitné vody pouze tehdy, když byl namontován vhodný prvek k prevenci zpětného proudu. Typ BA podle normy EN 60335-2-79. Prvek k prevenci zpětného proudu je možné objednat pod čísly 106411177, 106411178, 106411179 a 106411184. Délka hadice mezi prvkem k prevenci zpětného proudu a vysokotlakým čisticím strojem musí činit alespoň 12 metrů (min. průměr 1,9 cm) ke zmírnění případných zvýšených tlaků. Sání (například z nádrže na dešťovou vodu) se provádí bez použití prvku k prevenci zpětného proudu. Doporučená sací souprava: 61256. Jakmile voda proteče ventilem BA, nepovažuje se už za pitnou.

Provoz

UPOZORNĚNÍ!
Nevhodné prodlužovací vedení může představovat zdroj nebezpečí. Kabel vždy zcela odviňte z cívek, abyste zabránili přehřátí napájecího kabelu.

Zástrčky a konektory hlavního napájecího vedení musejí být odolné alespoň proti stříkající vodě.

Nepoškoďte hlavní napájecí vedení (např. přejetím, taháním nebo skřípnutím).
Napájecí kabel odpojujte pouze zatažením za zástrčku (netahejte za napájecí kabel).

Elektrické zařízení

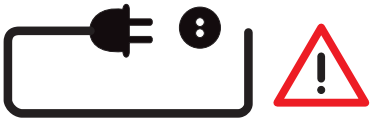

UPOZORNĚNÍ!
Nikdy nestříkejte vodu na elektrické zařízení: nebezpečí ohrožení osob, vzniku věcných škod nebo zkratu.

Čisticí stroj se smí zapojovat pouze do správně namontované zásuvky.

Zapnutí čisticího stroje může způsobit kolísání napětí.
Ke kolísání napětí by nemělo docházet, pokud je impedance v bodě přenosu menší než 0,15 Ω. Máte-li pochybnosti, zeptejte se svého místního elektrikáře.

Údržba a opravy

UPOZORNĚNÍ!
Před čištěním nebo prováděním údržbářských prací na čisticím stroji vždy vytáhněte zástrčku z napájecí zásuvky.

Provádějte pouze postupy údržby popsané v návodu k obsluze. Používejte pouze originální náhradní díly Nilfisk-ALTO.
Neprovádějte žádné technické úpravy vysokotlakého čisticího stroje.

[1] Speciální příslušenství / varianty modelu

CS PL HU RO

Zajistěte, aby byla pravidelně prováděna údržba stroje autorizovaným servisem Nilfisk-ALTO v souladu s plánem údržby. Není-li toto dodrženo, záruka pozbývá platnosti.

UPOZORNĚNÍ!
Vysokotlaké hadice, šroubení a spojky jsou důležité pro bezpečnost čisticího stroje. Používejte pouze vysokotlaké díly schválené výrobcem!

Hlavní napájecí vedení se nesmí lišit od verze uvedené výrobcem a smí být vyměňováno pouze elektrikářem.
Kontaktujte prosím servisní oddělení Nilfisk-ALTO nebo autorizovaný specializovaný servis, je-li třeba provést jakékoli jiné údržbářské nebo opravárenské práce!

Testování

Čisticí stroj vyhovuje německým „směrnicím pro trysková stříkací zařízení pro kapaliny". Vysokotlaký čisticí stroj musí být podroben bezpečnostním zkouškám v souladu se „směrnicemi o bezpečnosti práce s tryskovými stříkacími zařízeními pro kapaliny“, jak je požadováno, ale alespoň každých 12 měsíců, autorizovaným kontrolorem a příslušná zpráva musí být uložena.

Po veškerých opravách nebo úpravách elektrického zařízení musí být změřen odpor ochranného vodiče, izolační odpor a svodový proud. Dále musí být provedena vizuální kontrola hlavního napájecího vedení, měření napětí a proudu a test funkčnosti. Naši poprodejní servisní technici jsou vám k dispozici jako autorizovaní kontroloři.

Úplné „směrnice o bezpečnosti práce s tryskovými stříkacími zařízeními pro kapaliny“ jsou k dispozici u nakladatelství Carl Heymanns Verlag KG, Luxemburger Strasse 449, 50939 Kolín nad Rýnem nebo u příslušné asociace pro zákonné pojištění odpovědnosti zaměstnavatelů.

Dekompresní ventil

Nepřijatelně vysoký tlak je veden zpět bez zbytkového tlaku přes obtokové vedení do sacího vedení čerpadla, když je spuštěno bezpečnostní zařízení. Dekompresní ventil je namontován a uzavřen z továrny a nesmí být upravován.

Bezpečnostní zařízení
Tepelný snímač:
Tepelný snímač chrání motor proti přetížení. Stroj se po několika minutách restartuje, až tepelný snímač vychladne.
Zajišťovací prvek na stříkací pistoli:
Stříkací pistole je vybavena zajišťovacím prvkem. Když se západka aktivuje, stříkací pistoli není možné používat.

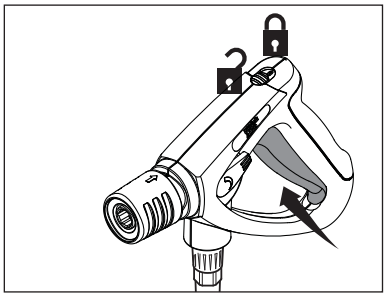

VÝSTRAHA!
- Vdechnutí aerosolu může být zdraví škodlivé.
- Kde je to možné, použijte zařízení pro zamezení vzniku nebo snížení tvorby aerosolů, např. ochranný kryt hubice.
- K ochraně proti aerosolům používejte respirační masku třídy FFP 2 nebo vyšší.

[1)] Speciální příslušenství / varianty modelu
Překlad originálního návodu k obsluze

CS
PL
HU
RO

2 Popis

2.1 Použití za den

Doporučujeme používat tyto výrobky pro volitelné použití po dobu přibližně X hodin za den.

POSEIDON 5	
POSEIDON 6	
POSEIDON 7	

2.2 Účel použití stroje

Tento vysokotlaký čistič byl vyvinut pro profesionální použití v
- zemědělství
- výrobních odvětvích
- logistice
- čištění vozidel
- veřejných budovách
- průmyslovém čištění
- stavebnictví
- potravinářském průmyslu
  atd.

Používání vysokotlakého čističe pro různé čistící práce je popsané v kapitole 5.

Přístroj používejte pouze způsobem popsaným v tomto návodu k obsluze. Při použití, jež by nebylo v souladu s definovaným účelem použití, by mohlo dojít k poškození přístroje nebo čištěného povrchu anebo k těžkým újmám na zdraví.

[1)] Speciální příslušenství / varianty modelu

CS

PL

HU

RO

2.3 Ovládací prvky

1. Rukojeť se systémem push/pull
2. Stříkací pistole
3. Elektrické vedení
4. Držák pro vysokotlakou hadici
5. Vysokotlaká hadice
6. Upevňovací šroub
7. Násadec[1)]
8. Parkovací brzda[1)]
9. Přípojka vysokotlaké hadice (na standardních modelech bez hadicového navijáku)[1)]
10. Přípojka vody a vstupní filtr vody
11. Šoupátko pro kontrolu množství oleje
12. Tlakoměr[1)]
13. Hlavní vypínač
14. Regulace dávkování chemikálie[1)]
15. Regulace průtoku vody[1)]
16. Nádrž na chemikálii[1)]
17. Uzávěr

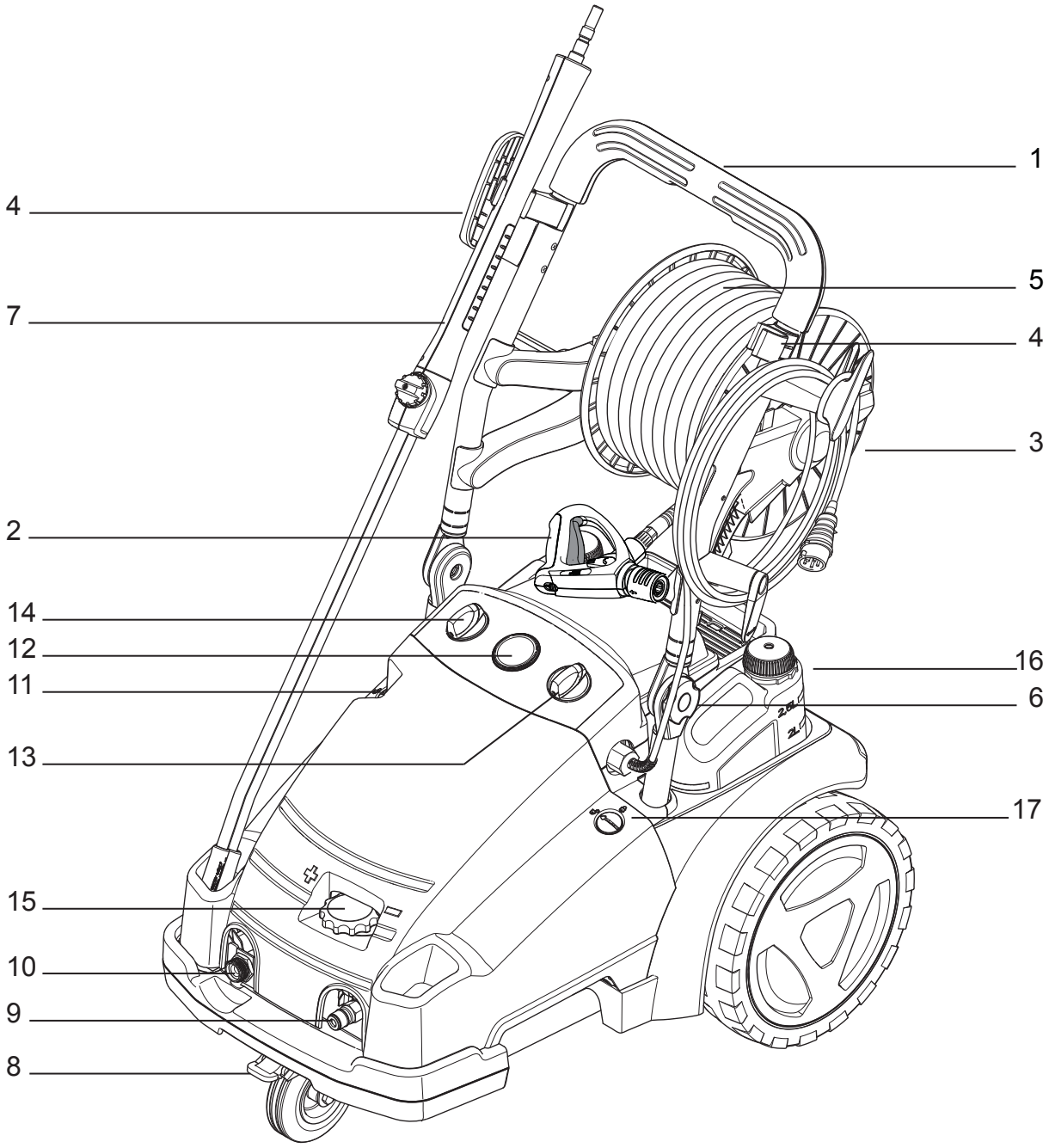

[1)] Speciální příslušenství / varianty modelu

CS
PL
HU
RO

3 Před uvedením do provozu

3.1 Ustavení

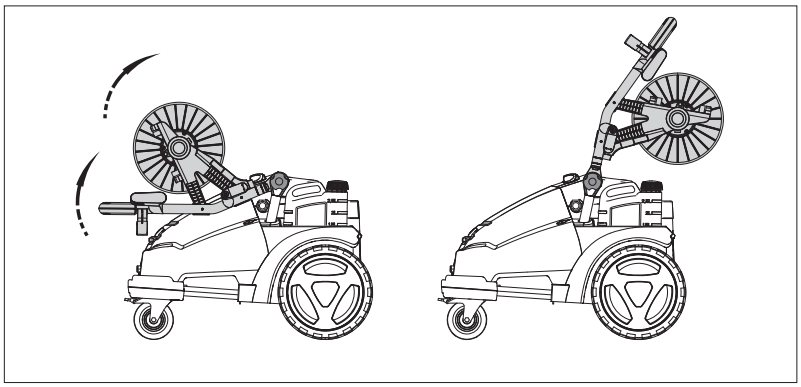

UPOZORNĚNÍ!
Přístroj nikdy nezvedejte sami. Vždy někoho požádejte o pomoc.

1. Předtím, než přístroj uvedete poprvé do provozu, pečlivě zkontrolujte, zda nevykazuje nějaké nedostatky či závady.
2. V případě výskytu poruchy se okamžitě obraťte na svého prodejce Nilfisk-ALTO.

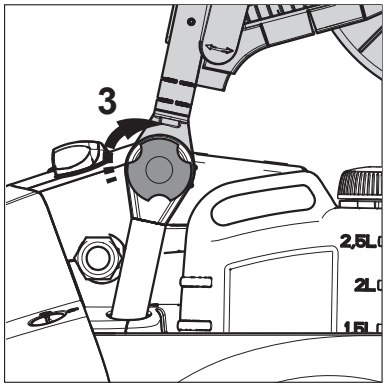

3. Vytáhněte a zajistěte rukojeť v pracovní poloze.

3.2 Kontrola množství oleje

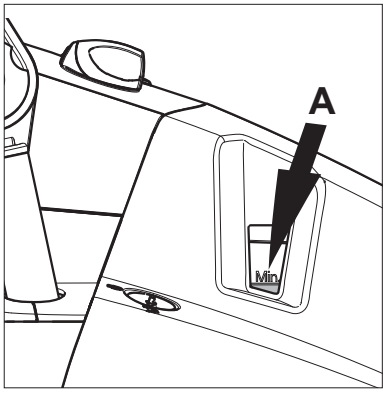

4. Zkontrolujte množství oleje. Na rovině by měl být olej nad úrovní MIN (A), když je olej studený.

[1] Speciální příslušenství / varianty modelu
Překlad originálního návodu k obsluze

CS

PL

HU

RO

3.3 Naplnění nádrže na čistící prostředek[1)]

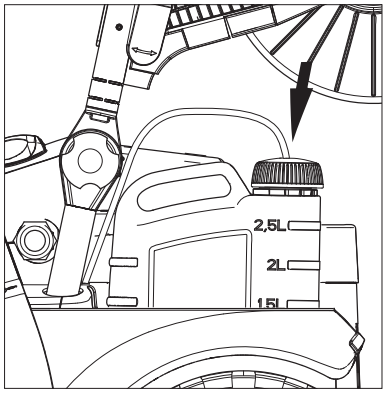

1. Nádrž naplňte čistícím prostředkem Nilfisk-ALTO.
2. Vytáhněte hadici na čisticí prostředek a filtr z uložení a zasuňte hadici do otvoru krytu nádrže na čisticí prostředek.

3.4 Připojení vysokotlaké hadice

3.4.1 Přístroje bez bubnu pro navíjení hadice

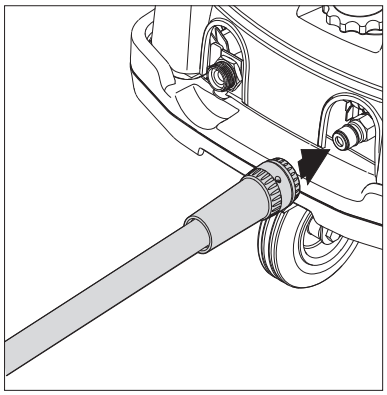

1. Vysokotlakou hadici připojte k příslušné vysokotlaké přípojce pomocí rychlouzavírací spojky.

POZNÁMKA!
Maximální délka vysokotlaké hadice je 50m.

3.4.2 Přístroje s bubnem pro navíjení hadice

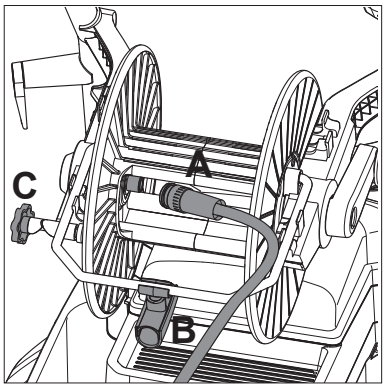

1. Umístěte rychlospojku vysokotlaké hadice (A) na čep hřídele.
2. Umístěte vysokotlakou hadici do vodicího prvku (B) a upevněte ji pomocí příchytky[1)].
3. Uvolněte brzdu (C) na vodicím prvku hadicového navijáku[1)] a naviňte vysokotlakou hadici.

3.5 Připojení vodovodní hadice

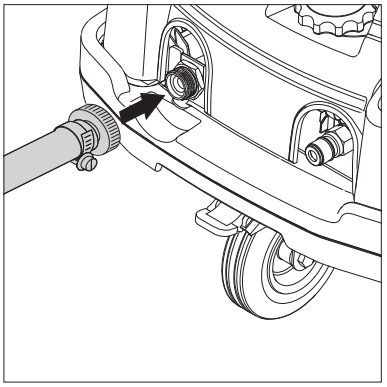

1. Vodovodní hadici před připojením k přístroji krátce propláchněte vodou, aby se do přístroje nedostal písek ani jiné nečistoty.
2. Vodovodní hadici připojte pomocí rychlouzavírací spojky k vodovodní přípojce.
3. Otevřete kohoutek pro přívod vody.

[1)] Speciální příslušenství / varianty modelu

CS PL HU RO

POZNÁMKA!
V případě špatné kvality vody (písek atd.) doporučujeme namontovat na stroj jemný filtr vody. Filtr max. 50 mikronů.

Doporučujeme používat hadici s textilním vyztužením se jmenovitým průměrem min. 19 mm.

3.6 Elektrické připojení

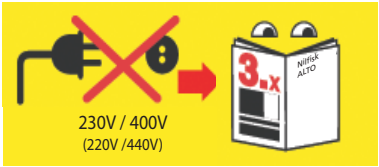

UPOZORNĚNÍ!
Před připojením zařízení se změnami napětí: Zkontrolujte, že předem vybrané napětí na stroji odpovídá napětí elektrické instalace. Jinak se mohou elektrická zařízení stroje zničit [1].

UPOZORNĚNÍ!
Při použití navijáku kabelu: Zcela odviňte kabel.

UPOZORNĚNÍ!
Čisticí stroj se smí zapojovat pouze do správně namontované elektrické instalace.

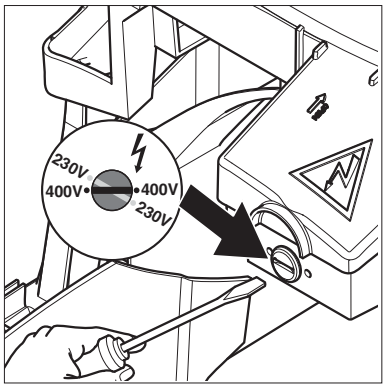

1. Dodržujte bezpečnostní pokyny v kapitole 1.
2. Zasuňte zástrčku do elektrické zásuvky.

3.6.1 Uvolnění kabelu

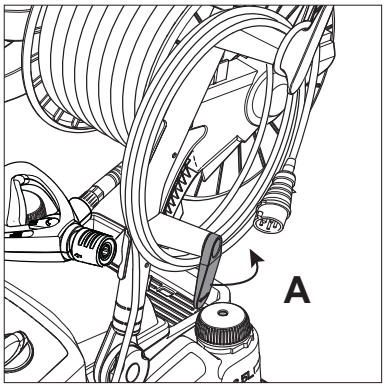

1. Otočte hák k zajištění kabelu (A).

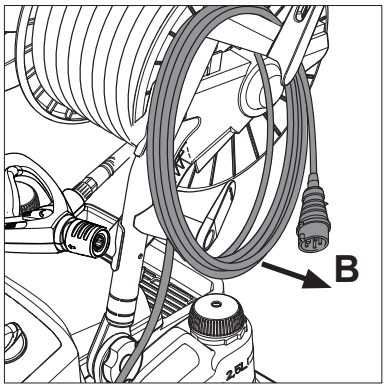

2. Uvolněte kabel (B).
3. Otočte hák k zajištění kabelu zpět.

[1] Speciální příslušenství / varianty modelu

CS PL HU RO

3.7 BA ventil

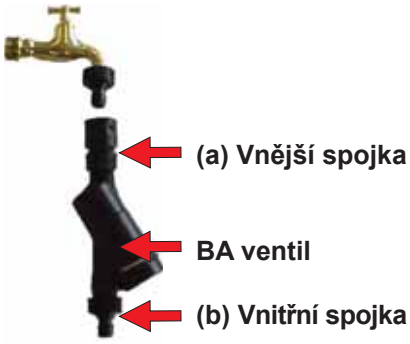

Tento vysokotlaký mycí/čisticí přístroj lze připojovat pouze ke zdroji pitné vody po instalaci příslušné zpětné klapky, typ BA dle EN 60335-2-79.

BA ventily je možné objednat pod následujícími čísly:
- BA ventil včetně spojek GARDENA: 106411177
- BA ventil včetně spojek NITO: 106411178
- BA ventil včetně spojek GEKA: 106411179
- BA ventil bez spojek: 106411184

Spojky je možné objednat pod následujícími čísly:
- 3/4” GARDENA (a): 1608629
- 3/4” GARDENA (b): 32541
- 3/4” NITO (a): 1602945
- 3/4” NITO (b): 1600659
- 1/2” NITO (b): 1604669
- 3/4” GEKA (a): 1718
- 3/4” GEKA (b): 1311

Montážní návod

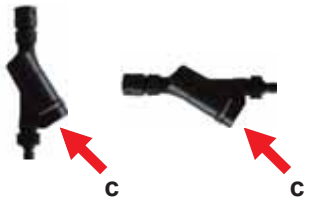

1. Namontujte vnitřní spojku na vodovodní kohoutek.
2. Připojte (a) na BA ventilu k vodovodnímu kohoutku.
3. Namontujte vnější spojku na hadici pro přívod vody.
4. Připojte (b) na BA ventilu k hadici pro přívod vody.
5. Připojte hadici pro přívod vody k vysokotlakému mycímu stroji.
6. Pusťte vodu a spusťte stroj.

UPOZORNĚNÍ

- Prvek k prevenci zpětného proudu může být namontován buď svisle, nebo vodorovně a vypouštěcí otvor (c) musí směřovat dolů.
- Proud vody z vypouštěcího otvoru (c) nesmí být ničím omezován.
- Pokud hrozí nebezpečí vniknutí písku do přívodu vody (tj. také z vašeho vlastního), musí být namontován přídavný filtr mezi vodovodní kohoutek a prvek k prevenci zpětného proudu.
- Délka hadice mezi zpětnou klapkou a vysokotlakým mycím zařízením musí činit alespoň 12 metrů (min. průměr 3/4 palce), aby zmírnila možná tlaková maxima.
- Jakmile voda proteče ventilem BA, již se více nepovažuje za pitnou.
- Vždy chraňte prvek k prevenci zpětného proudu před mrazem.
- Udržujte prvek k prevenci zpětného proudu čistý a bez usazenin.

Údržba

Alespoň jednou ročně následovně zkontrolujte funkčnost:
1. Vysokotlaký čisticí stroj po práci vypněte.
2. Zavřete ventil vodovodního kohoutku.
3. Upusťte tlak v přívodní hadici spuštěním stříkací pistole.
4. Odmontujte prvek k prevenci zpětného proudu. Voda musí vytéct vypouštěcím otvorem (c) (max. 100 ml), aby bylo zajištěno její oddělení od pitné vody.
5. Pokud se tak nestane, zkuste vyčistit BA ventil nebo kontaktujte svého zástupce společnosti Nilfisk-ALTO.

[1] Speciální příslušenství / varianty modelu
Překlad originálního návodu k obsluze

CS
PL
HU
RO

4 Obsluha / Provoz

4.1 Připojení trubkovitého stříkacího nástavce ke stříkací pistoli

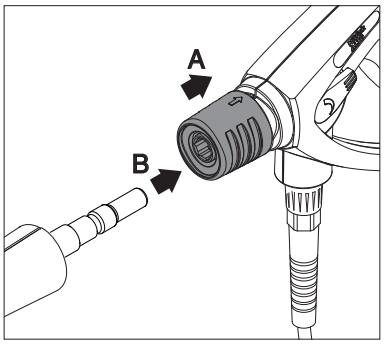

1. Zatáhněte dozadu za modrý rychlouvolňovací úchyt (A) stříkací pistole.
2. Vložte vsuvku postřikového násadce (B) do rychlouvolňovací spojky a spojku uvolněte (A).
3. Zatáhnutím za trubkovitý stříkací nástavec (nebo jiné příslušenství) se přesvědčit, zda je tento se stříkací pistolí pevně spojený.

POZNÁMKA!
Před spojením trubkovitého stříkacího nástavce se stříkací pistolí je nutno vždy očistit vsuvku od případných nečistot.

4.2 Zapnutí přístroje s připojením k vodovodu

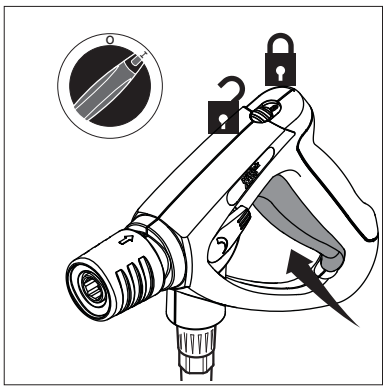

1. Hlavní vypínač uveďte do polohy “I”.
2. Odblokujte stříkací pistoli a stiskněte spoušť.
3. Bezpečnostní západku používejte i při krátkodobém přerušení práce.

POZNÁMKA!
Několikrát aktivujte stříkací pistoli v krátkých intervalech pro odvzdušnění systému.
Čisticí stroj se automaticky vypne, až se stříkací pistole uzavře. K opětovnému spuštění čisticího stroje aktivujte stříkací pistoli.
U modelů DSS probíhá vypínání se zpožděním 20 sekund[1].

[1] Speciální příslušenství / varianty modelu

CS

PL

HU

RO

4.2.1 Zapínání čisticího stroje, když je připojen k otevřeným nádržím v sacím režimu[1] (tlakem aktivovaný model)

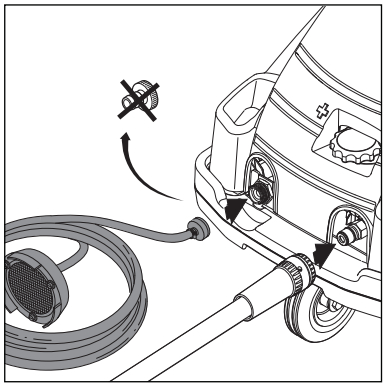

1. Před připojením sací soupravy: 61256 k čisticímu stroji naplňte hadici vodou.
2. Otočte hlavní vypínač do polohy „I“.
3. Odblokujte stříkací pistoli a aktivujte ji.

4.2.2 Zapínání čisticího stroje, když je připojen k otevřeným nádržím v sacím režimu[1] (průtokem aktivovaný model)

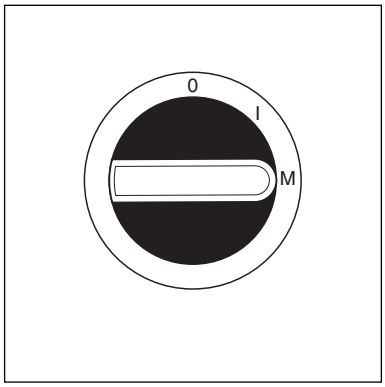

1. Před připojením sací soupravy: 61256 k čisticímu stroji naplňte hadici vodou.
2. Otočte hlavní vypínač do polohy „M“.
3. Odblokujte stříkací pistoli a aktivujte ji.
4. K opětovnému spuštění čisticího stroje znovu aktivujte hlavní vypínač.

POZNÁMKA!
Čisticí stroj se automaticky vypne po přestávkách delších než 5 minut.
Viz kapitola 9.4 pro max. sací výšku.

[1] Speciální příslušenství / varianty modelu

4.3 Regulace tlaku s násadcem Tornado Plus a násadcem PowerSpeedVario Plus

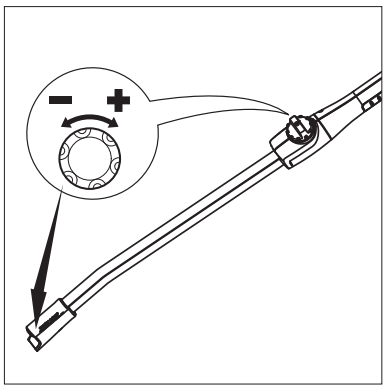

1. Otočte úchytem na násadci:

– **vysoký tlak** = ve směru hodinových ručiček **(+)**

– **nízký tlak** = proti směru hodinových ručiček **(-)**

4.4 Regulace tlaku s hlavicí trysky FlexoPowerPlus a násadcem PowerSpeedVario Plus

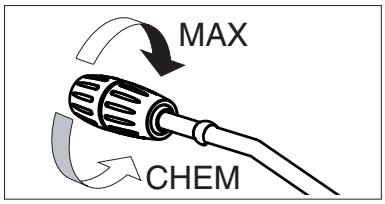

1. Otočte krytem hlavice trysky FlexoPowerPlus:

– **vysoký tlak = MAX.**

– **nízký tlak = MIN. (CHEM)**

4.5 Používání čistících prostředků

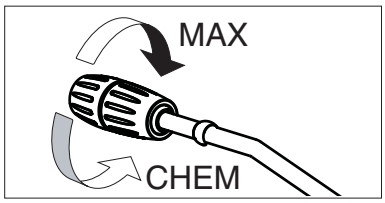

Nasávání čistících prostředků sériově montovaným injektorem je možné pouze při provozu s nízkým tlakem:

1. Nařeďte čisticí prostředek podle pokynů výrobce.
2. Násadec Tornado Plus a násadec PowerSpeedVario Plus[1]: Nastavte regulaci tlaku na postřikovém násadci na nízký tlak (-); nebo hlavice trysky FlexoPowerPlus[1]: otočte krytem hlavice trysky FlexoPowerPlus směrem k „CHEM“ až po zarážku.
3. Nasávaný objem čisticího prostředku může být regulován otáčením dávkovacího ventilu.
4. Vyberte nádrž A otočením dávkovacího ventilu na stranu „A“. Vyberte nádrž B otočením dávkovacího ventilu na stranu „B“.
5. Hlavní vypínač
   Otočte vypínač do polohy „I“.
6. Aktivujte stříkací pistoli.

POZNÁMKA!
Čistící prostředky nesmí zaschnout. Jinak by mohlo dojít k poškození čištěného povrchu!

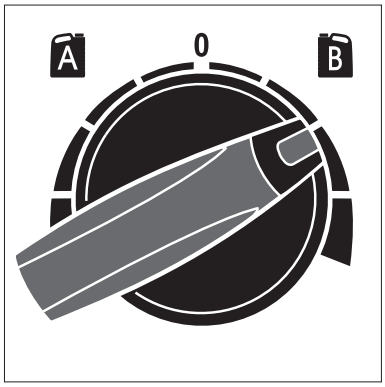

[1] Speciální příslušenství / varianty modelu

CS

PL

HU

RO

4.6 Zvedání jeřábem

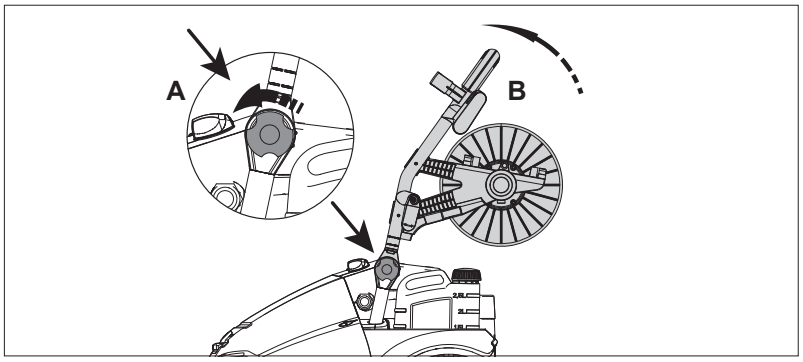

1. Před zvedáním jeřábem musí být stroj vyvážený. Povolte šroub (A), zatlačte rukojeť (B) mírně dopředu.

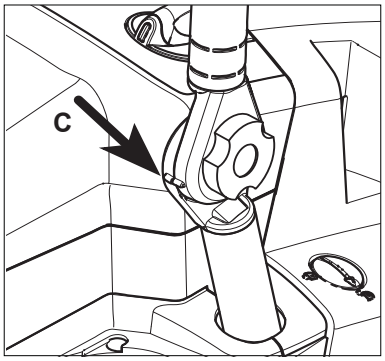

2. Když jsou obě značky v jedné rovině (C), rukojeť je v poloze pro zvedání jeřábem.

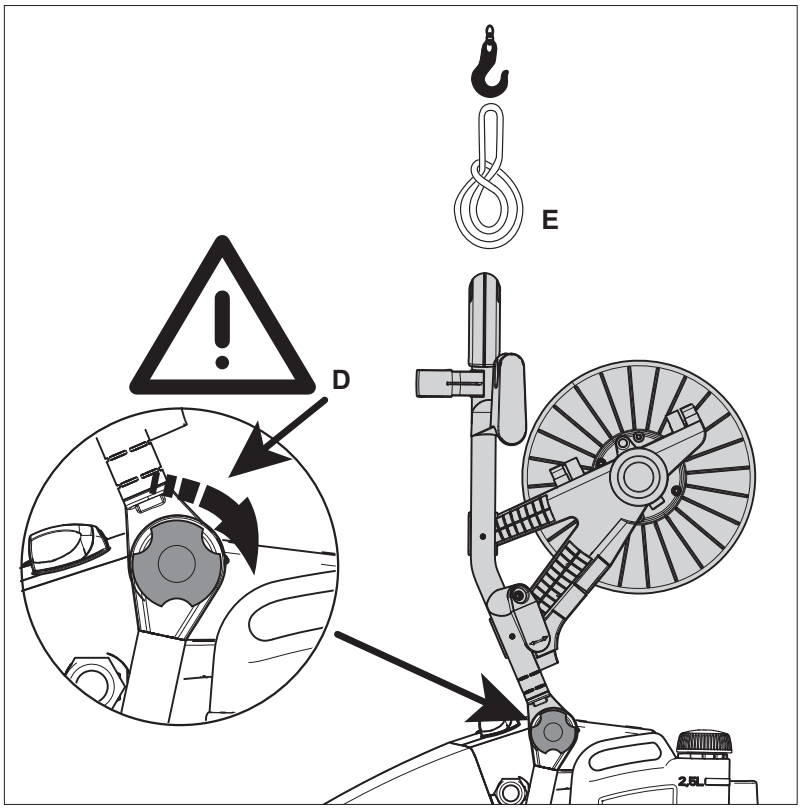

3. Dejte pozor na utažení šroubu (D) v poloze pro zvedání.

4. Oviňte lano okolo středu rukojeti (E), aby se jeřáb mohl zaháknout.

VÝSTRAHA!
Nezdržujte se pod strojem zavěšeným ve vzduchu.

[1] Speciální příslušenství / varianty modelu

5 Oblasti aplikace a metody práce

5.1 Obecné pokyny

Efektivního čištění vysokým tlakem dosáhnete tak, že budete dodržovat několik málo zásadních pokynů, které zkombinujete s Vašimi vlastními zkušenostmi z příslušných speciálních oblastí. Příslušenstvím a čistícími prostředky je možné, při jejich správném používání, zesílit čistící účinek . Na tomto místě naleznete několik základních pokynů.

5.1.1 Namáčení

Usazené nebo tlusté vrstvy nečistot lze uvolnit nebo nechat změknout odmočením. Toto je ideální metoda například v zemědělství – třeba v prasečích chlévech. Ideálního odmočení lze dosáhnout použitím pěny nebo obyčejného zásaditého čisticího prostředku. Před tlakovým čištěním nechte přípravek na špinavém povrchu působit po dobu asi 10–30 minut. Výsledkem bude výrazné urychlení procesu vysokotlakého čištění.

5.1.2 Nanášení čistících prostředků a pěny

Pěna nebo čisticí prostředek se musí aplikovat na suché povrchy, aby byl přípravek v přímém kontaktu s nečistotami. Čisticí přípravky se aplikují zdola nahoru, například na karosérii, aby nevznikala „super čistá“ místa, kde se čisticí prostředek hromadí ve vyšší koncentraci a stéká dolů. Nechte čisticí prostředek působit po několik minut, než ho opláchnete, ale nikdy ho nenechte uschnout na povrchu, který se má vyčistit.

5.1.3 Teplota

Účinek čištění roste s vyššími teplotami. Zejména tuky a oleje se oddělují od povrchu snadněji a rychleji. Proteiny se od povrchu oddělují nejlépe při teplotách okolo 60 °C, oleje a tuky při 70 °C až 90 °C.

5.1.4 Mechanické působení

Pro rozpouštění silných vrstev nečistot je zapotřebí doplňkového mechanického působení. Speciální rozprašovací trubky a (rotující) mycí kartáče jsou při oddělování vrstvy nečistot od povrchu nejefektivnější.

5.1.5 Velký výkon vody a vysoký tlak

Vysoký tlak není vždy nejlepším řešením a příliš vysoký tlak může povrchovou plochu poškodit. Čistící účinek závisí také na výkonu vody. Tlak o velikosti 100 barů je pro čištění vozidel dostačující (ve spojení s teplou vodou). Větší výkon vody umožňuje oplachování a transport uvolněných nečistot.

[1)] Speciální příslušenství / varianty modelu

CS PL HU RO

5.2 Typické aplikace

5.2.1 Zemědělství

Použití	Příslušenství	Metoda
Stáje Prasečí chlévy Čištění zdí, podlah a zařízení Čisticí přípravky	Chemická pěna Vstřikovače Pěnový násadec Násadec Powerspeed Podlahový čistič Universal Alkafoam Disinfectant DES 3000 DES 4000	1. Odmáčení – aplikujte pěnu na všechny povrchy (zdola nahoru) a počkejte asi 10–30 minut. 2. Nečistoty odstraňte vysokým tlakem popř. pomocí odpovídajícího příslušenství. Na svislých plochách pracujte opět směrem zdola nahoru. 3. Pro transport velkého množství nečistot nastavte na nejvyšší možný průtok vody. 4. Pro zajištění hygienického prostředí používejte pouze doporučené dezinfekční prostředky. Dezinfekční prostředky nanášejte pouze po úplném odstranění nečistot.
Vozový park Traktor, pluh atd.	Standardní nástavec Injektor čistícího prostředku Nástavec Powerspeed Zahnutý nástavec a přístroj na mytí spodku Kartáče	1. Na povrchovou plochu naneste čistící prostředek, aby se nečistoty oddělily od povrchu. Pracujte zdola nahoru. 2. Opláchněte proudem vody o vysokém tlaku. Pracujte opět směrem zdola nahoru. Pro čištění těžko přístupných míst použijte příslušenství. 3. Choulostivé části jako jsou motory a pryž čistěte nižším tlakem, čímž předejdete jejich poškození.

5.2.2 Vozidla

Použití	Příslušenství	Metoda
Karosérie Čisticí přípravky	Standardní násadec Vstřikování čisticího prostředku Ohnuté násadce a mycí kartáče pro použití pod podvozkem Aktive Shampoo Aktive Foam Sapphire Super Plus Aktive Wax Allosil RimTop	1. Na povrchovou plochu naneste čistící prostředek, aby se nečistoty oddělily. Pracujte směrem zdola nahoru. Zbytky hmyzu odstraníte tak, že na plochu nejprve předem nastříkáte např. přípravek Allosil, poté opláchnete vodou o nízkém tlaku a celé vozidlo očistíte s přidáním čistícího prostředku. Čistící prostředky nechte působit cca. 5 minut. Kovové povrchové plochy je možné čistit pomocí přípravku RimTop. 2. Opláchněte proudem o vysokém tlaku. Pracujte opět směrem zdola nahoru. Pro čištění těžko přístupných míst použijte příslušenství. Používejte kartáče. Krátké rozprašovací trubky jsou určeny pro čištění motorů a převodových skříní. Používejte zahnuté rozprašovací trubky či přístroj na mytí spodku. 3. Choulostivé části jako jsou motory a pryž čistěte nižším tlakem, abyste předešli jejich poškození. 4. Pomocí vysokotlakého čistícího přístroje naneste tekutý vosk, čímž snížíte rychlost vytváření nového znečištění.

[1)] Speciální příslušenství / varianty modelu

5.2.3 Stavebnictví a průmysl

Použití	Příslušenství	Metoda
Běžné povrchy Kovové vybavení Čisticí přípravky	Pěnové vstřikovače Standardní násadec Ohnuté násadce Hlavice k čištění nádrže Intensive J25 Multi Combi Aktive Alkafoam Disinfectant DES 3000	1. Naneste silnou vrstvu pěny na povrchy, které je třeba vyčistit. Aplikujte na suché povrchy. Na svislých površích aplikujte shora dolů. Nechte pěnu působit po dobu 10–30 minut pro optimální účinnost. 2. Opláchněte proudem o vysokém tlaku. Použijte odpovídající příslušenství. Pro oddělení nečistot od povrchové plochy používejte vysoký tlak. Pro transport nečistot používejte nízký tlak a velké množství vody. 3. Dezinfekční prostředky nanášejte pouze po úplném odstranění nečistot. Silná znečištění, např. na jatkách, je možné transportovat pomocí velkého množství vody. Hlavy pro čištění nádrží slouží k čištění sudů, kádí, směšovacích tanků atd. Hlavy pro čištění nádrží jsou poháněné hydraulicky nebo elektricky a umožňují automatické čištění bez neustálého dozoru.
Zkorodované, poškozené povrchové plochy před povrchovou úpravou	Zařízení na otryskání za mokra	1. Zařízení na otryskání za mokra spojte s vysokotlakým čistícím přístrojem a sací hadici zasuňte do nádoby s pískem. 2. Při práci noste ochranné brýle a ochranný oděv. 3. Směsí vody a písku je možné odstranit korozi a lak.

To je pouze několik příkladů použití. Každý úkol spojený s čištěním je jiný. Nejlepší řešení pro Vaše práce v oblasti čištění Vám pomůže najít Váš prodejce výrobků Nilfisk-ALTO.

[1)] Speciální příslušenství / varianty modelu

CS

PL

HU

RO

6 Po skončení práce

6.1 Vypnutí přístroje

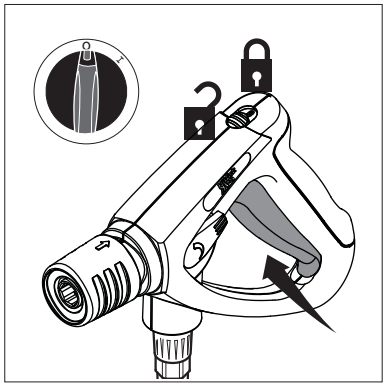

1. Vypněte hlavní vypínač, vypínač do polohy “OFF”.
2. Zavřete kohoutek přívodu vody.
3. Spoušť stříkací pistole stiskněte a podržte, dokud se přístroj nedostane do beztlakého stavu.
4. Stříkací pistoli zajistěte bezpečnostní západkou.

6.2 Odpojení přívodních vedení

1. Od přístroje odpojte vodovodní hadici.
2. Zástrčku přístroje vytáhněte ze zásuvky.

6.3 Svinutí hadice a uložení násadce

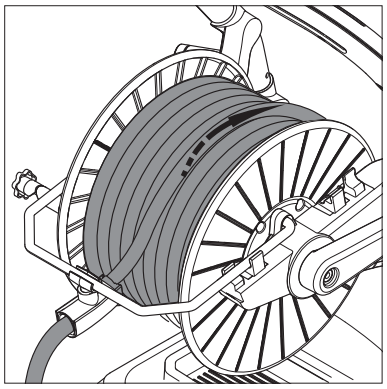

Nebezpečí spouštění!
Abyste předešli nehodám, vždy pečlivě sviňte hadici.

1. Naviňte hadici tak, jak je znázorněno na obrázku.
2. Umístěte postřikový násadec do ukládací polohy.

6.4 Navinutí kabelu

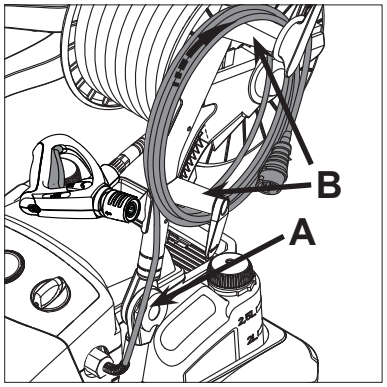

1. Navíjejte kabel zepředu přes upevňovací
   šroub (A) a po směru hodinových ručiček okolo kabelových háků (B).

[1] Speciální příslušenství / varianty modelu

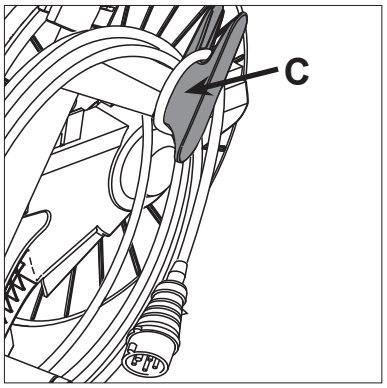

2. Nakonec otočte a zajistěte kabel v zajišťovacím prvku (C).

6.5 Uschování stroje (uskladnění zajištěné proti mrazu)

Přístroj odstavte do suché místnosti chráněné proti mrazu.

UPOZORNĚNÍ!
V případě, že se vysokotlaký čistič odstaví do takové místnosti, kde se vyskytují teploty okolo nebo pod 0° C, je nutno, aby byla před uskladněním čerpadlem do přístroje nasána nemrznoucí směs:

1. Od přístroje odpojit hadici pro přítok vody.
2. Odejmout trubkovitý stříkací nástavec.
3. Zapnout přístroj, poloha vypínače “I”. Maximálně po 3 minutách přístroj vypnout.
4. Hadici pro nasávání připojit do místa vtoku vody do přístroje a zasunout do nádoby s nemrznoucí směsí.
5. Zapnout přístroj, poloha vypínače “I”.
6. Stříkací pistoli držet nad nádobou s nemrznoucí směsí a stisknout spoušť, čímž se spustí proces nasávání.
7. Během procesu nasávání 2krát až 3krát stisknout spoušť stříkací pistole.
8. Sací hadici zvednout z nádoby na nemrznoucí směs a tisknout spoušť stříkací pistole, dokud se neodčerpá zbývající nemrznoucí směs.
9. Přístroj vypnout.
10. Za účelem vyloučení všech možných rizik je nutno přístroj v mezičase až do opětovného uvedení do provozu uskladnit ve vytápěné místnosti.

[1)] Speciální příslušenství / varianty modelu

CS PL HU RO

7 Údržba

7.1 Harmonogram údržby

		Týdně	Poprvé po 50 provoz-ních hodinách	Po každých 500 hodinách provozu	Podle potřeby
7.2.1	Vyčištění vodního filtru	●			●
7.2.2	Kontrola stavu oleje	●			
7.2.3	Výměna oleje			●	
7.2.4	První výměna – a čištění magnetu na vypouštěcí zátce		●		

7.2 Údržbářské práce

7.2.1 Vyčištění vodního filtru

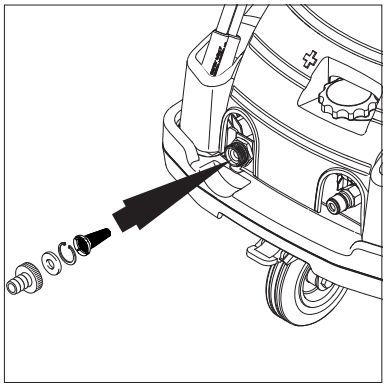

V místě vstupu vody je namontován vodní filtr, jehož úkolem je zachytávat větší nečistoty tak, aby se nedostaly do čerpadla.

1. Odšroubujte rychlouzavírací spojku je-li namontována.
2. Vyjměte filtr a vypláchněte jej. Případně poškozený filtr vyměňte.

7.2.2 Kontrola stavu oleje

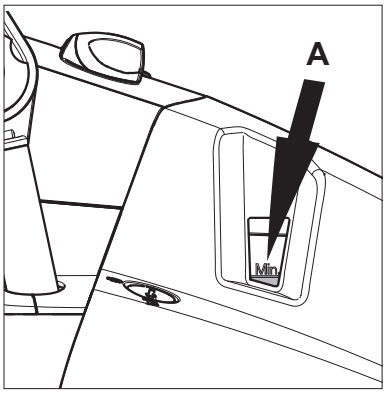

1. Zkontrolujte množství oleje. Na rovině by měl být olej nad úrovní MIN (A), když je olej studený.

[1] Speciální příslušenství / varianty modelu

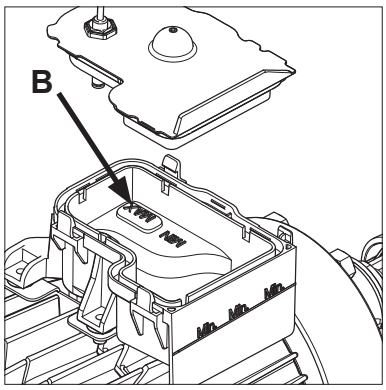

2. Je-li to nutné, olej přilijte. Dolijte olej po úroveň MAX (B).

7.2.3 Výměna oleje

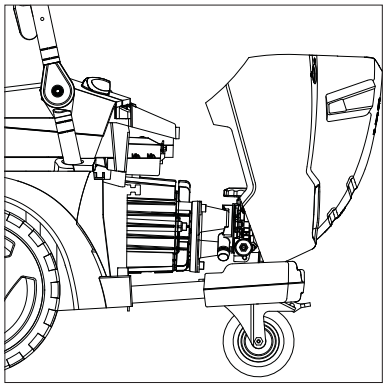

1. Před výměnou oleje nechte čisticí stroj zahřát.
2. Sejměte skříň.

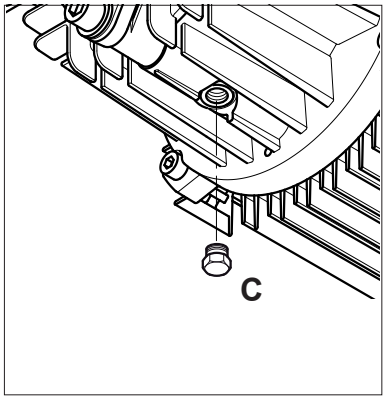

3. Povolte a odstraňte vypouštěcí zátku (C). Magnet zátky musí být vyčištěn kouskem látky / ubrouskem k odstranění kovových částeček. Vypusťte olej do vhodné nádoby (min. 1litrové) a zlikvidujte ho v souladu s předpisy.
4. Namontujte vypouštěcí zátku a dolijte olej podle kapitoly 9.4 Technické údaje.
5. Na rovině má olej dosahovat nad úroveň MIN v nádrži. Dolijte po úroveň MAX (B).
6. Nasaďte zpět skříň.

POZNÁMKA!
Je třeba speciální čerpadlový olej, pokud se čisticí stroj používá v blízkosti potravin. Konzultujte prosím se svým prodejcem Nilfisk-ALTO.

[1] Speciální příslušenství / varianty modelu

CS
PL
HU
RO

8 Odstraňování poruch

Porucha	Příčina	Odstranění
Pokles tlaku	• Vzduch v systému	• Odvzdušnit systém, za tímto účelem několikrát v krátkých časových odstupech stisknout spoušť stříkací pistole, event. stroj krátkodobě uvést do provozu bez připojené vysokotlaké hadice.
	• VT tryska zanesená/ opotřebovaná	• Vyčistit/vyměnit VT trysku
	• Nádrž na čistící prostředek je prázdná	• Doplňte čisticí prostředek do nádrže nebo nastavte čisticí prostředek na „0“.
Kolísání tlaku	• Čerpadlo nasává vzduch (možné pouze při sacím provozu)	• Prověřit vzduchotěsnost sací sady
	• Nedostatek vody	• Otevřít vodovodní kohoutek
	• Hadice pro přítok vody je příliš dlouhá nebo příliš malého průřezu	• Použijte přívodní hadici, která umožňuje průtok vody (Q_{max}) stanovený pro stroj.
	• Nedostatek vody v důsledku zaneseného vodního filtru	• Vyčistit vodní filtr ve vodovodní přípojce (nikdy nepracovat bez filtru!)
	• Nedostatek vody v důsledku nedodržení max. přípustné výšky nasávání	• Viz Uvedení do provozu
Motor se při zapnutí nerozbíhá	• Zástrčka není správně zapojená, přerušení přívodu proudu	• Zkontrolujte zástrčku, vedení a vypínač, a pokud je to nutné, nechte je vyměnit kvalifikovaným elektrikářem.
	• Nedostatek oleje	• Zkontrolujte/přilijte olej
	• Je vypnutá síťová pojistka	• Zapnout síťovou pojistku
	• V důsledku přehřátí nebo přetížení motoru zareagovala ochrana proti přetížení	• Nechat zkontrolovat, zda napájecí napětí odpovídá napětí přístroje. Vypnout a nechat minimálně 3 minuty vychladnout
Motor při zapnutí bručí, aniž by se rozběhl	• Síťové napětí je příliš nízké nebo výpadek fáze	• Nechat prověřit elektrickou přípojku
	• Čerpadlo je zablokované nebo zamrzlé	• Vyrozumět zákaznický servis Nilfisk-ALTO
	• Chybný průřez nebo délka prodlužovacího kabelu	• Použít kabel správného průřezu resp. délky

[1)] Speciální příslušenství / varianty modelu

Porucha	Příčina	Odstranění
Motor se vypíná	• V důsledku přehřátí nebo přetížení motoru zareagovala ochrana proti přetížení • Znečištěná vysokotlaká tryska	• Nechat zkontrolovat, zda napájecí napětí odpovídá napětí přístroje. Vypnout a nechat minimálně 3 minuty vychladnout • Vyměnit vysokotlakou trysku
Nenasává se čisticí prostředek	• Nádrž na čisticí prostředek je prázdná • Kryt na hlavici trysky Flexo-PowerPlus není nastaven na nízký tlak • Násadec Double není seřízen pro nízký tlak. • Znečištěný vstřikovač nebo zablokovaná sací hadice.	• Doplňte čisticí prostředek do nádrže • Nastavte na nízký tlak • Nastavte na nízký tlak • Vyčistěte

[1)] Speciální příslušenství / varianty modelu

CS

PL

HU

RO

9 Ostatní

9.1 Umožnit recyklaci stroje

Spotřebič, který dosloužil, okamžitě znehodnoťte.

- Vytáhněte síťovou zástrčku ze zásuvky a přestřihněte přívodní kabel.

Elektrické spotřebiče nevyhazujte do domovního odpadu!
Podle ustanovení směrnice EU 2002/96/EG o odpadech z elektrických a elektronických zařízení se použité elektrické spotřebiče musí sbírat odděleně a předat k ekologické recyklaci.
S případnými dotazy se, prosím, obraťte na své obecní zastupitelství nebo na nejbližšího prodejce.

9.2 Záruka

Na záruku a ručení se vztahují naše všeobecné prodejní a dodací podmínky.
Změny dané technickými inovacemi vyhrazeny.

9.3 EU prohlášení o shodě

CE

EU prohlášení o shod

Výrobek:	Vysokotlaká myčka
Typ:	Poseidon 5-6-7
Konstrukce jednotky je ve shodě s následujícími souvisejícími normami:	Směrnice ES pro stroje 2006/42//EG Směrnice ES pro nízké napětí 2006/95//EG Směrnice ES pro elektromotorické napětí 2004/108/EG Směrnice ES RoHS 2011/65/EC
Aplikované harmonizované normy:	EN ISO 12100-1, EN ISO 12100-2, EN 60335-2-79, EN 55014-1(2002), EN 55014-2(2001), EN 61000-3-2 (2006)
Aplikované národní normy a technické údaje:	IEC 60335-2-79
Jméno a adresa osoby pověřené sestavením technického souboru:	Anton Sørensen General Manager, Technical Operations EAPC Nilfisk-Advance A/S Sognevej 25 DK-2605 Brøndby
Totožnost a podpis osoby zmocněné k sepsání prohlášení jménem výrobce:	Anton Sørensen General Manager, Technical Operations EAPC Nilfisk-Advance A/S Sognevej 25 DK-2605 Brøndby
Místo a datum prohlášení:	Hadsund, 25-10-2012

[1)] Speciální příslušenství / varianty modelu
Překlad originálního návodu k obsluze

9.4 Technické údaje

POSEIDON		5-41 PA	5-41 PAXT	5-53 PA	5-53 PAXT	5-56 FA	5-56 PA
Varianta země		EU	EU	EU	EU	EU	EU
Možné napětí, V/ph/Hz	V/ph/Hz	400V/3ph/50Hz	400V/3ph/50Hz	400V/3ph/50Hz	400V/3ph/50Hz	400V/3ph/50Hz	400V/3ph/50Hz
Pojistka	A	16	16	16	16	16	16
Jmenovitý výkon	kW	4,8	4,8	6,1	6,1	6,1	6,1
Provozní tlak p_{IEC}	bar (MPa)	180 (18)	180 (18)	200 (20)	200 (20)	200 (20)	200 (20)
Průtok vody Q_{IEC}	l/h	760	760	940	940	960	960
Max. tlak vody p_{max}	bar (MPa)	250 (25)	250 (25)	250 (25)	250 (25)	250 (25)	250 (25)
Průtok vody Q_{max}	l/h	840	840	1000	1050	1050	1050
Max. teplota vody na vstupu, provozní sací tlak	°C (°F)	60 (140)	60 (140)	60 (140)	60 (140)	60 (140)	60 (140)
Max. tlak vody na vstupu	bar (MPa)	10 (1)	10 (1)	10 (1)	10 (1)	10 (1)	10 (1)
Max. sací výška nasucho	m	1	1	1	1	1	1
Rozměry d x š x v	mm	735x570x1020	890x570x1020	735x570x1020	890x570x1020	735x570x1020	735x570x1020
Hmotnost čisticího stroje	kg	66	72	71	76	73	73
Hladina akustického tlaku L_{PA} at a na vzdálenost 1 m	dB(A)	75	75	76	76	76	76
Zaručená hladina akustického výkonu L_{WA}	dB(A)	88	88	89	89	89	89
Vibrace ISO 5349	m/s²	<1,5 +/- 1	<1,5 +/- 1	<1,5 +/- 1	<1,5 +/- 1	<1,5 +/- 1	<1,5 +/- 1
Síly zpětného rázu, násadec 1 / násadec 2	N	34,4 / 36	34,9 / 36,5	44,7 / 46,7	45,4 / 47,4	46 / 46,7	46 / 46,7
Množství oleje	l	0,73	0,73	0,73	0,73	0,73	0,73
Typ oleje		BP Energol GR-XP220	BP Energol GR-XP220	BP Energol GR-XP220	BP Energol GR-XP220	BP Energol GR-XP220	BP Energol GR-XP220

Technické údaje a detaily mohou být změněny i bez předchozího upozornění.

[1)] Speciální příslušenství / varianty modelu

POSEIDON		5-56 PAXT	5-62 FA	5-62 PA	5-62 PAXT	5-47 PA	5-47 PA
Varianta země		EU	EU	EU	EU	JP	JP
Možné napětí, V/ph/Hz	V/ph/Hz	400V/3ph/50Hz	400V/3ph/50Hz	400V/3ph/50Hz	400V/3ph/50Hz	200V/3ph/50Hz	200V/3ph/60Hz
Pojistka	A	16	16	16	16	20	20
Jmenovitý výkon	kW	6,1	7,4	7,4	7,4	4,9	4,9
Provozní tlak p_{IEC}	bar (MPa)	200 (20)	220 (22)	220 (22)	220 (22)	170 (17)	170 (17)
Průtok vody Q_{IEC}	l/h	960	1040	1040	1040	890	890
Max. tlak vody p_{max}	bar (MPa)	250 (25)	250 (25)	250 (25)	250 (25)	250 (25)	250 (25)
Průtok vody Q_{max}	l/h	1050	1130	1130	1130	980	980
Max. teplota vody na vstupu, provozní sací tlak	°C (°F)	60 (140)	60 (140)	60 (140)	60 (140)	60 (140)	60 (140)
Max. tlak vody na vstupu	bar (MPa)	10 (1)	10 (1)	10 (1)	10 (1)	10 (1)	10 (1)
Max. sací výška nasucho	m	1	1	1	1	1	1
Rozměry d x š x v	mm	890x570x1020	735x570x1020	735x570x1020	890x570x1020	735x570x1020	735x570x1020
Hmotnost čisticího stroje	kg	78	79	78	85	71	71
Hladina akustického tlaku L_{PA} at a na vzdálenost 1 m	dB(A)	76	75	75	75	75	75
Zaručená hladina akustického výkonu L_{WA}	dB(A)	89	88	88	88	88	88
Vibrace ISO 5349	m/s²	<1,5 +/- 1	<1,5 +/- 1	<1,5 +/- 1	<1,5 +/- 1	<1,5 +/- 1	<1,5 +/- 1
Síly zpětného rázu, násadec 1 / násadec 2	N	46,5 / 47,2	52,8 / 53,6	52,8 / 53,6	54 / 54,8	39,6 / 40,2	39,6 / 40,2
Množství oleje	l	0,73	0,73	0,73	0,73	0,73	0,73
Typ oleje		BP Energol GR-XP220	BP Energol GR-XP220	BP Energol GR-XP220	BP Energol GR-XP220	BP Energol GR-XP220	BP Energol GR-XP220

Technické údaje a detaily mohou být změněny i bez předchozího upozornění.

[1] Speciální příslušenství / varianty modelu

CS PL HU RO

POSEIDON		5-56 PA	5-56 PAXT	5-32 PA	5-32 PAXT	5-41 PA
Varianta země		NO,BE	NO,BE	UK	UK	exp
Možné napětí, V/ph/Hz	V/ph/Hz	230/400V/3ph/50Hz	230/400V/3ph/50Hz	230V/1ph/50Hz	230V/1ph/50Hz	220/440V/3ph/60Hz
Pojistka	A	25	25	13	13	30
Jmenovitý výkon	kW	6,1	6,1	2,6	2,6	4,8
Provozní tlak p_{IEC}	bar (MPa)	200 (20)	200 (20)	100 (10)	100 (10)	180 (18)
Průtok vody Q_{IEC}	l/h	960	960	640	640	760
Max. tlak vody p_{max}	bar (MPa)	250 (25)	250 (25)	150 (15)	150 (15)	250 (25)
Průtok vody Q_{max}	l/h	1050	1050	770	770	840
Max. teplota vody na vstupu, provozní sací tlak	°C (°F)	60 (140)	60 (140)	60 (140)	60 (140)	60 (140)
Max. tlak vody na vstupu	bar (MPa)	10 (1)	10 (1)	10 (1)	10 (1)	10 (1)
Max. sací výška nasucho	m	1	1	1	1	1
Rozměry d x š x v	mm	735x570x1020	890x570x1020	735x570x1020	890x570x1020	735x570x1020
Hmotnost čisticího stroje	kg	75	80	68	73	69
Hladina akustického tlaku L_{PA} at a na vzdálenost 1 m	dB(A)	76	76	68	68	75
Zaručená hladina akustického výkonu L_{WA}	dB(A)	89	89	82	82	88
Vibrace ISO 5349	m/s²	<1,5 +/- 1	<1,5 +/- 1	<1,5 +/- 1	<1,5 +/- 1	<1,5 +/- 1
Síly zpětného rázu, násadec 1 / násadec 2	N	46 / 46,7	46,5 / 47,2	21,5 / 21,8	21,8 / 22,2	33,9 / 35,4
Množství oleje	l	0,73	0,73	0,73	0,73	0,73
Typ oleje		BP Energol GR-XP220	BP Energol GR-XP220	Castrol ALPHASyn 150	Castrol ALPHASyn 150	BP Energol GR-XP220

Technické údaje a detaily mohou být změněny i bez předchozího upozornění.

[1] Speciální příslušenství / varianty modelu

POSEIDON		5-56 PA	5-62 PA	5-52 FA	5-41 PA Sondi Line	5-56 PAXT Sondi Line
Varianta země		exp	exp	US	EU	EU
Možné napětí, V/ph/Hz	V/ph/Hz	220/440V/3ph/60Hz	220/440V/3ph/60Hz	220-240V/1ph/60Hz	400V/3ph/50Hz	400V/3ph/50Hz
Pojistka	A	20	30	30	16	16
Jmenovitý výkon	kW	6,1	7	6	4,8	6,1
Provozní tlak p_{IEC}	bar (MPa)	200 (20)	220 (22)	2300 PSI	180 (18)	200 (20)
Průtok vody Q_{IEC}	l/h	960	1040	4,5 gal/min	760	960
Max. tlak vody p_{max}	bar (MPa)	250 (25)	250 (25)	3450 PSI	250 (25)	250 (25)
Průtok vody Q_{max}	l/h	1050	1130	4,9 gal/min	840	1050
Max. teplota vody na vstupu, provozní sací tlak	°C (°F)	60 (140)	60 (140)	60 (140)	60 (140)	60 (140)
Max. tlak vody na vstupu	bar (MPa)	10 (1)	10 (1)	145 PSI	10 (1)	10 (1)
Max. sací výška nasucho	m	1	1	1	1	1
Rozměry d x š x v	mm	735x570x1020	735x570x1020	735x570x1020	735x570x1020	890x570x1020
Hmotnost čisticího stroje	kg	74	80	84	68	81
Hladina akustického tlaku L_{PA} at a na vzdálenost 1 m	dB(A)	76	75	75	75	76
Zaručená hladina akustického výkonu L_{WA}	dB(A)	89	88	88	88	89
Vibrace ISO 5349	m/s²	<1,5 +/- 1	<1,5 +/- 1	<1,5 +/- 1	<1,5 +/- 1	<1,5 +/- 1
Síly zpětného rázu, násadec 1 / násadec 2	N	45,6 / 46,3	52,8 / 53,6	46 / 46,7	34,5 / 36,1	46,5 / 47,3
Množství oleje	l	0,73	0,73	0,73	0,73	0,73
Typ oleje		BP Energol GR-XP220	BP Energol GR-XP220	BP Energol GR-XP220	BP Energol GR-XP220	BP Energol GR-XP220

Technické údaje a detaily mohou být změněny i bez předchozího upozornění.

[1] Speciální příslušenství / varianty modelu

CS PL HU RO

POSEIDON		6-52 FA	6-73 FA	6-64 FA	6-65 FA	6-65 FA	6-79 FA
Varianta země		US	US	EU	EU	exp	EU
Možné napětí, V/ph/Hz	V/ph/Hz	220-240V 1ph/60Hz	220-230/440-460V 3ph/60Hz	400V 3ph/50Hz	400V 3ph/50Hz	220/440V 3ph/60Hz	400V 3ph/50Hz
Pojistka	A	30	30	16	16	30	16
Jmenovitý výkon	kW	6	8,8	8,5	7,4	8,2	8,8
Provozní tlak p_{IEC}	bar (MPa)	2200 PSI	3000 PSI	250 (25)	180 (18)	180 (18)	170 (17)
Průtok vody Q_{IEC}	l/h	4,6 gal/min	5,5 gal/min	1000	1200	1200	1500
Max. tlak vody p_{max}	bar (MPa)	3260 PSI	3620 PSI	250 (25)	250 (25)	250 (25)	250 (25)
Průtok vody Q_{max}	l/h	5,0 gal/min	6,0 gal/min	1100	1300	1300	1600
Max. teplota vody na vstupu, provozní sací tlak	°C (°F)	80 (176)	80 (176)	80 (176)	80 (176)	80 (176)	80 (176)
Max. tlak vody na vstupu	bar (MPa)	145 PSI	145 PSI	10 (1)	10 (1)	10 (1)	10 (1)
Max. sací výška nasucho	m	1	1	1	1	1	1
Rozměry d x š x v	mm	775x570x1020	775x570x1020	775x570x1020	775x570x1020	775x570x1020	775x570x1020
Hmotnost čisticího stroje	kg	90	95	89	86	87	89
Hladina akustického tlaku L_{PA} at a na vzdálenost 1 m	dB(A)	75	79	80	77	77	77
Zaručená hladina akustického výkonu L_{WA}	dB(A)	88	92	93	90	90	90
Vibrace ISO 5349	m/s²	<1,5 ±1	<1,5 ±1	<1,5 ±1	<1,5 ±1	<1,5 ±1	<1,5 ±1
Síly zpětného rázu, násadec 1 / násadec 2	N	46,6 / 47,3	62,9 / 63,8	54,1 / 54,9	56,4 / 57,3	58 / 58,9	68,2 / 69,2
Množství oleje	l	0,95	0,95	0,95	0,95	0,95	0,95
Typ oleje		Castrol ALPHASyn 150	Castrol ALPHASyn 150	Castrol ALPHASyn 150	Castrol ALPHASyn 150	Castrol ALPHASyn 150	Castrol ALPHASyn 150

Technické údaje a detaily mohou být změněny i bez předchozího upozornění.

[1] Speciální příslušenství / varianty modelu

POSEIDON		6-64 FAXT	6-65 FAXT	6-65 FAXT	6-79 FAXT	6-61 FFA
Varianta země		EU	EU	NO,BE	EU	EU
Možné napětí, V/ph/Hz	V/ph/Hz	400V/3ph/50Hz	400V/3ph/50Hz	230/400V 3ph/50Hz	400V/3ph/50Hz	400V/3ph/50Hz
Pojistka	A	16	16	25	16	16
Jmenovitý výkon	kW	8,8	7,7	7,7	9	5,7
Provozní tlak p_{IEC}	bar (MPa)	250 (25)	180 (18)	180 (18)	170 (17)	100 (10)
Průtok vody Q_{IEC}	l/h	1000	1200	1200	1500	1500
Max. tlak vody p_{max}	bar (MPa)	250 (25)	250 (25)	250 (25)	250 (25)	150 (15)
Průtok vody Q_{max}	l/h	1100	1300	1300	1600	1600
Max. teplota vody na vstupu, provozní sací tlak	°C (°F)	80 (176)	80 (176)	80 (176)	80 (176)	80 (176)
Max. tlak vody na vstupu	bar (MPa)	10 (1)	10 (1)	10 (1)	10 (1)	10 (1)
Max. sací výška nasucho	m	1	1	1	1	1
Rozměry d x š x v	mm	930x570x1020	930x570x1020	930x570x1020	930x570x1020	775x570x1020
Hmotnost čisticího stroje	kg	96	93	93	96	80
Hladina akustického tlaku L_{PA} at a na vzdálenost 1 m	dB(A)	80	77	77	77	68
Zaručená hladina akustického výkonu L_{WA}	dB(A)	93	90	90	90	82
Vibrace ISO 5349	m/s²	<1,5 ±1	<1,5 ±1	<1,5 ±1	<1,5 ±1	<1,5 ±1
Síly zpětného rázu, násadec 1 / násadec 2	N	54,6 / 55,4	57,4 / 58,3	57,4 / 58,3	68,9 / 70	54,8 / 55,6
Množství oleje	l	0,95	0,95	0,95	0,95	0,95
Typ oleje		Castrol ALPHASyn 150	Castrol ALPHASyn 150	Castrol ALPHASyn 150	Castrol ALPHASyn 150	Castrol ALPHASyn 150

Technické údaje a detaily mohou být změněny i bez předchozího upozornění.

[1] Speciální příslušenství / varianty modelu

CS PL HU RO

POSEIDON		7-67 FA	7-67 FA	7-67 FAXT	7-67 FBFA	7-67 FFA
Varianta země		EU,DK	EU	EU	EU	EU
Možné napětí, V/ph/Hz	V/ph/Hz	400V/3ph/50Hz	400V/3ph/50Hz	400V/3ph/50Hz	400V/3ph/50Hz	400V/3ph/50Hz
Pojistka	A	16	16	16	16	16
Jmenovitý výkon	kW	8	8	8	8	8
Provozní tlak p_{IEC}	bar (MPa)	195 (19,5)	195 (19,5)	195 (19,5)	195 (19,5)	195 (19,5)
Průtok vody Q_{IEC}	l/h	1180	1180	1180	1180	1180
Max. tlak vody p_{max}	bar (MPa)	250 (25)	250 (25)	250 (25)	250 (25)	250 (25)
Průtok vody Q_{max}	l/h	1280	1280	1280	1280	1280
Max. teplota vody na vstupu, provozní sací tlak	°C (°F)	85 (185)	85 (185)	85 (185)	85 (185)	85 (185)
Max. tlak vody na vstupu	bar (MPa)	10 (1)	10 (1)	10 (1)	10 (1)	10 (1)
Max. sací výška nasucho	m	1	1	1	1	1
Rozměry d x š x v	mm	775x570x1020	775x570x1020	930x570x1020	775x649x1020	775x570x1020
Hmotnost čisticího stroje	kg	89	89	95	94	89
Hladina akustického tlaku L_{PA} at a na vzdálenost 1 m	dB(A)	75	75	75	75	75
Zaručená hladina akustického výkonu L_{WA}	dB(A)	88	88	88	88	88
Vibrace ISO 5349	m/s²	<1,5 +/- 1	<1,5 +/- 1	<1,5 +/- 1	<1,5 +/- 1	<1,5 +/- 1
Síly zpětného rázu, násadec 1 / násadec 2	N	57,8 / 58,7	57,8 / 58,7	58,6 / 59,5	57,8 / 58,7	57,8 / 58,7
Množství oleje	l	1,1	1,1	1,1	1,1	1,1
Typ oleje		Castrol ALPHASyn 150	Castrol ALPHASyn 150	Castrol ALPHASyn 150	Castrol ALPHASyn 150	Castrol ALPHASyn 150

Technické údaje a detaily mohou být změněny i bez předchozího upozornění.

[1] Speciální příslušenství / varianty modelu

POSEIDON		7-67 FA	7-67 FA	7-67 FA	7-67 FA	7-52 FA	7-67 FA
Varianta země		JP	JP	NO, BE	exp	US	US
Možné napětí, V/ph/Hz	V/ph/Hz	200V 3ph/50Hz	200V 3ph/60Hz	230/400V 3ph/50Hz	220/440V 3ph/60Hz	220-240V 1ph/60Hz	220-230/440-460V 3ph/60Hz
Pojistka	A	28	28	25	30	30	30
Jmenovitý výkon	kW	8	8	8	8	6,5	8
Provozní tlak p_{IEC}	bar (MPa)	195 (19,5)	195 (19,5)	195 (19,5)	195 (19,5)	2200 PSI	2800 PSI
Průtok vody Q_{IEC}	l/h	1180	1180	1180	1180	4,6 gal/min	5,2 gal/min
Max. tlak vody p_{max}	bar (MPa)	250 (25)	250 (25)	250 (25)	250 (25)	3260 PSI	3260 PSI
Průtok vody Q_{max}	l/h	1280	1280	1280	1280	5,1 gal/min	5,7 gal/min
Max. teplota vody na vstupu, provozní sací tlak	°C (°F)	85 (185)	85 (185)	85 (185)	85 (185)	85 (185)	85 (185)
Max. tlak vody na vstupu	bar (MPa)	10 (1)	10 (1)	10 (1)	10 (1)	145 PSI	145 PSI
Max. sací výška nasucho	m	1	1	1	1	1	1
Rozměry d x š x v	mm	775x570x1020	775x570x1020	775x570x1020	775x570x1020	775x570x1020	775x570x1020
Hmotnost čisticího stroje	kg	91	91	90	93	94	98
Hladina akustického tlaku L_{PA} at a na vzdálenost 1 m	dB(A)	75	75	76	75	75	75
Zaručená hladina akustického výkonu L_{WA}	dB(A)	88	88	89	88	88	88
Vibrace ISO 5349	m/s²	<1,5 +/- 1	<1,5 +/- 1	<1,5 +/- 1	<1,5 +/- 1	<1,5 +/- 1	<1,5; +/-1
Síly zpětného rázu, násadec 1 / násadec 2	N	57,8 / 58,7	58,4 / 59,3	57,8 / 58,7	60 / 60,9	48,4 / 49,2	60 / 60,9
Množství oleje	l	1,1	1,1	1,1	1,1	1,1	1,1
Typ oleje		Castrol ALPHASyn 150	Castrol ALPHASyn 150	Castrol ALPHASyn 150	Castrol ALPHASyn 150	Castrol ALPHASyn 150	Castrol ALPHASyn 150

Technické údaje a detaily mohou být změněny i bez předchozího upozornění.

[1] Speciální příslušenství / varianty modelu

Nilfisk ALTO
works for you

HEAD QUARTER

DENMARK
Nilfisk-Advance A/S
Sognevej 25
DK-2605 Brøndby
Tel.: (+45) 4323 8100
www.nilfisk-advance.com

SALES COMPANIES

ARGENTINA
Nilfisk-Advance srl.
Herrera 1855, 6 floor, Of. A-604
ZC 1293 – Ciudad Autónoma
de Buenos Aires – Argentina
www.nilfisk-alto.com

AUSTRALIA
Nilfisk-ALTO
Unit 1, 13 Bessemer Street Blacktown
NSW 2148 Australia
www.nilfisk-alto.com.au

AUSTRIA
Nilfisk-ALTO
Geschäftsbereich der Nilfisk-Advance GmbH
Metzgerstraße 68
A-5101 Bergheim/Salzburg
www.nilfisk-alto.at

BELGIUM
Nilfisk-Advance NV/SA
Riverside Business Park
Boulevard Internationalelaan 55
Bâtiment C3/C4 Gebouw
Bruxelles 1070 Brussel
www.nilfisk.be

CHILE
Nilfisk-Advance S.A.
San Alfonso 1462, Santiago
www.nilfisk.com

CHINA
Nilfisk-Advance Cleaning Equipment
(Shanghai) Co Ltd.
No. 4189, Yindu Road
Xinzhuang Industrial Park
Shanghai 201108
www.nilfisk.cn

CZECH REPUBLIC
Nilfisk-Advance s.r.o.
Do Certous 1
VGP Park Horní Pocernice, Budova H2
CZ-190 00 Praha 9
www.nilfisk.cz

DENMARK
Nilfisk-ALTO Danmark
Industrivej 1
Hadsund, DK-9560
www.nilfisk-alto.dk

FINLAND
Nilfisk-Advance OY Ab
Koskelontie 23E
Espoo, FI-02920
www.nilfisk.fi

FRANCE
Nilfisk-Advance SAS
Division ALTO
BP 246
91944 Courtaboeuf Cedex
www.alto-fr.com

GERMANY
Nilfisk-ALTO
Geschäftsbereich der Nilfisk-Advance AG
Guido-Oberdorfer-Straße 10
89287 Bellenberg
www.nilfisk-alto.de

GREECE
Nilfisk-Advance A.E.
8, Thoukididou Str.
Argiroupoli,Athens, GR-164 52
www.nilfisk.gr

HOLLAND
Nilfisk-Advance B.V.
Versterkerstraat 5
1322 AN ALMERE
www.nilfisk.nl

HONG KONG
Nilfisk-Advance Ltd.
2001 HK Worsted Mills Ind'l Bldg.
31-39 Wo Tong Tsui St.
Hong Kong, Kwai Chung, N.T.
www.nilfisk.com

HUNGARY
Nilfisk-Advance Kereskedelmi Kft.
H-2310 Szigetszentmiklós-Lakihegy
II. Rákóczi Ferenc út 10.
www.nilfisk.hu

INDIA
Nilfisk-Advance India Limited
Pramukh Plaza, 'B' Wing, 4th floor, Unit No. 403
Cardinal Gracious Road, Chakala
Andheri (East), Mumbai 400 099
www.nilfisk.com

IRELAND
Nilfisk-Advance
1 Stokes Place
St. Stephen's Green
Dublin 2, Ireland
www.nilfisk-alto.ie

ITALY
Nilfisk-Advance S.p.A.
Strada Comunale Della Braglia, 18
Guardamiglio, Lombardia, I-26862
www.nilfisk.it

JAPAN
Nilfisk-Advance Inc.
1-6-6 Kita-Shinyokohama
Kouhoku-Ku
Yokohama 223-0059
www.nilfisk-advance.co.jp

KOREA
NIlfisk-Advance Korea
471-4, Kumwon B/D 2F,
Gunja-Dong, Gwangjin-Gu, Seoul
www.nilfisk-advance.kr

MALAYSIA
Nilfisk-Advance Sdn Bhd
SD 33, Jalan KIP 10
Taman Perindustrian KIP
Sri Damansara
52200 Kuala Lumpur
Malaysia
www.nilfisk.com

MEXICO
Nilfisk Advance de Mexico S. de R.L. de C.V.
Agustin M. Chavez 1, PB-004
Col. Centro Ciudad Santa Fe
C.P. 01210 México, D.F.
www.nilfisk-advance.com.mx

NEW ZEALAND
Nilfisk-Advance NZ Ltd
Danish House
6 Rockridge Avenue
Penrose Auckland NZ 1135
www.nilfisk.com.au

NORWAY
Nilfisk-Advance AS
Bjørnerudvejen 24
Oslo, N-1266
www.nilfisk-alto.no

POLAND
Nilfisk-Advance Sp. z.o.o
ul. 3-go Maja 8, Bud. B4
Pruszków, PL-05-800
www.nilfisk-alto.pl

PORTUGAL
Nilfisk-Advance, Lda.
Sintra Business Park
Zona Industrial Da Abrunheira
Edificio 1, 1o A
Sintra, P-2710-089
www.nilfisk.pt

RUSSIA
Nilfisk-Advance LLC
Vyatskaya str. 27, bld. 7, 1st floor
Moscow, 127015
www.nilfisk.ru

SOUTH AFRICA
WAP South Africa (Pty) Ltd
12 Newton Street
1620 Spartan, Kempton Park
www.wap.co.za

SINGAPORE
Nilfisk-Advance Pte Ltd
22 Tuas Avenue 2
Singapore 639453
www.nilfisk.com

SPAIN
Nilfisk-Advance, S.A.
Torre D'Ara
Passeig del Rengle, 5 Plta.10ª
Mataró, E-0830222
www.nilfisk.es

SWEDEN
Nilfisk-ALTO
Aminogatan 18
Mölndal, S-431 53
www.nilfisk-alto.se

SWITZERLAND
NA Sondergger AG
Nilfisk-ALTO Generalvertretung
Mühlestrasse 10
CH-9100 Herisau
www.nilfisk-alto.ch

TAIWAN
Nilfisk-Advance Ltd.
Taiwan Branch (H.K.)
No. 5, Wan Fang Road, Taipei
www.nilfisk-advance.com.tw

THAILAND
Nilfisk-Advance Co. Ltd.
89 Soi Chokechai-Ruammitr
Viphavadee-Rangsit Road
Jomphol, Jatuchak
Bangkok 10900
www.nilfisk.com

TURKEY
Nilfisk-Advance A.S.
Şerifali Mh. Bayraktar Bulv. Sehit Sk. No:7
Ümraniye, Istanbul 34775
www.nilfisk.com.tr

UNITED KINGDOM
Nilfisk-ALTO
Bowerbank Way, Gilwilly Industrial Estate
Penrith, Cumbria
GB-CA11 9BQ
www.nilfisk-alto.co.uk

UNITED ARAB EMIRATES
Nilfisk-Advance Middle East Branch
SAIF-Zone, P. O. Box 122298
Sharjah
www.nilfisk.com

USA
Nilfisk-Advance
14600 21st Ave. North
Plymouth MN 55447-3408
www.nilfisk-alto.us

VIETNAM
Nilfisk-Advance Co., Ltd.
No.51 Doc Ngu Str. Lieu Giai Ward
Ba Dinh Dist. Hanoi
www.nilfisk.com